BETONTISCH, 2ER "SCHACH / LUDO"; BÄNKE OHNE LEHNE

GALLERY IMAGES

BESCHREIBUNG

Wir präsentieren Ihnen einen Freizeittisch aus Beton für Spielkarten, Schach und Chinesisch.

Die Konstruktion besteht aus Rüttelbeton, verstärkt mit 8 mm Draht.

Tischplatte mit dekorativem Zuschlagstoff 160cm x 80cm und 80mm dick aus Rüttelbeton.

Die Oberfläche wird geschliffen und mit Lacken lackiert, die eine hohe Witterungsbeständigkeit gewährleisten.

Aus Sicherheitsgründen ist die Tischkante von einem abgerundeten Aluminiumprofil umgeben.

Der Spielplan ist aus Granit.

Holzsitze - skandinavische Fichte - lackiertes Palisanderholz.

Alle Metallelemente sind feuerverzinkt.

Der Tisch ist sehr widerstandsfähig gegen Witterungseinflüsse und mechanische Beschädigungen.

Außenmaße: 180 x 170.

Tischen werden nur in der vergrabenen Version hergestellt.

Selbstmontage

Der Tisch wird in drei Versionen hergestellt:

-mit einer Tischplatte für Spielkarten -ohne Bretter,

-mit einer Tischplatte für eine Partie Schach und Chinesisch,

-mit einer Tischplatte mit zwei Schachbrettern.

MONTAGEANLEITUNG FÜR DEN DOPPELSCHACH- UND QUINOA-TISCH

ZUSÄTZLICHE INFORMATIONEN

Tischgröße	125cm x 140cm, Höhe 94,5cm.
Befestigungsart	zum eingraben
Garantie	24 Monate
Platte - Abmessungen	1600 x 800 x 80 mm,

VARIATIONS

Preis	Art der Platte
€1.144 (zzgl. MwSt. und Versandkosten)	Platte fur das Schachspiel und Ludo
€1.049 (zzgl. MwSt. und Versandkosten)	Platte fur das Kartenspiel
€1.144 (zzgl. MwSt. und Versandkosten)	Platte mit 2 Schachbrettern

Technische zeichnung

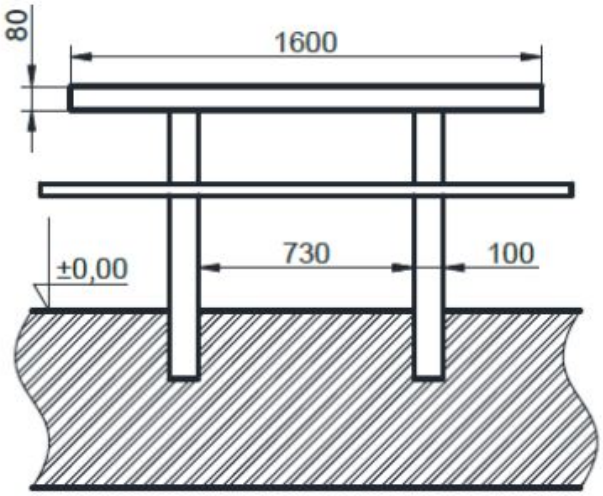
80
1600
±0,00
730
100

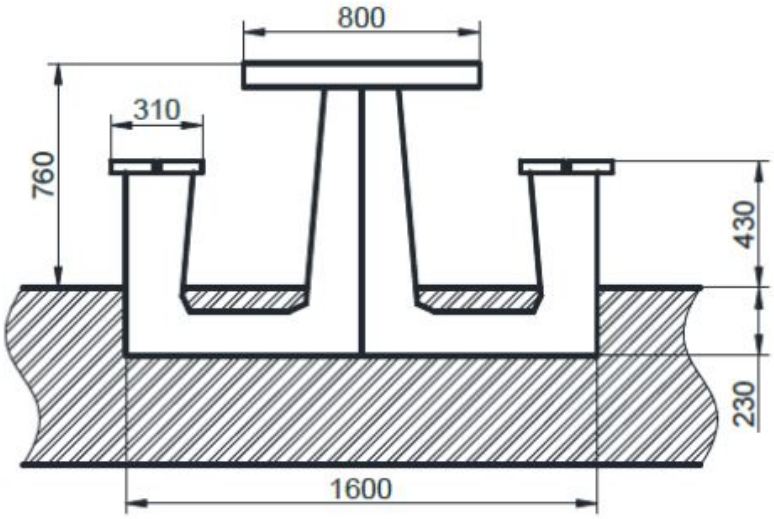
800
310
760
430
230
1600

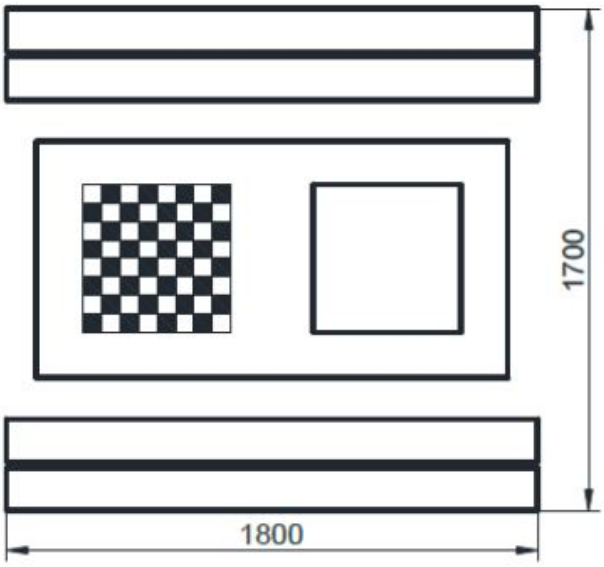
1700
1800